Serial protocol interface SPI **[1]**

Inviato da admin il Lun, 16/05/2022 - 16:37 **Image:**

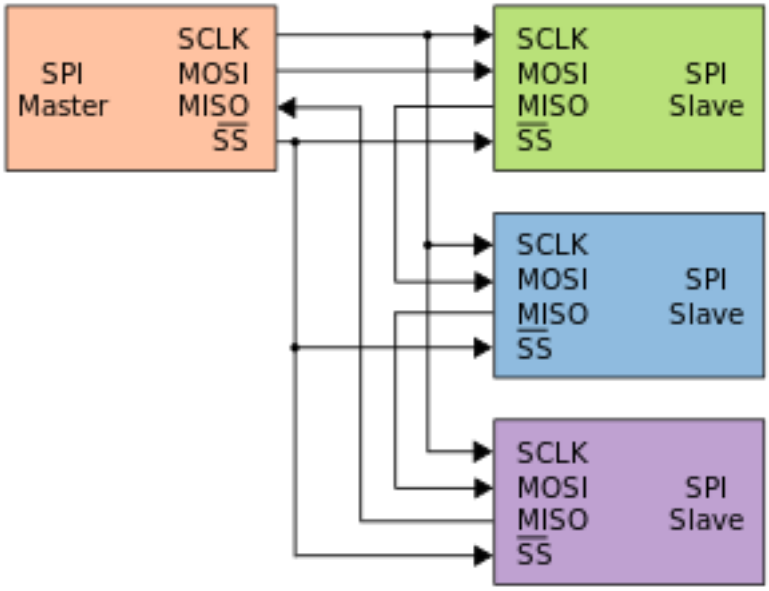

Protocollo di comunicazione tra un controllore e vari dispositivi periferici.

Tags: Sviluppo [2]
Protocolli [3]

Source URL: http://www.labofelix.it/node/73

Links
[1] http://www.labofelix.it/node/73
[2] http://www.labofelix.it/sviluppo
[3] http://www.labofelix.it/protocolli